KSH Hadzhidimitrov
КСХ-Хаджидимитров ЕООД София, кв.Враждебна, ул. 3-та, 4 тел.: 02/ 943 45 34 www.obkov.com /e-mail: office@obkov.com

SISO DENMARK

CONCEPT »SQUARE«

- НЕ СЕ ИЗИСКВА ПРОБИВАНЕ
- 4 - 6 мм СТЪКЛА
- ЗА ДЪРВЕНИ ШКАФОВЕ
- ПАНТИ, КЛЮЧАЛКИ И ДРЪЖКИ
  С ЕДНАКЪВ » КВАДРАТЕН« ДИЗАЙН

КСХ-Хаджидимитров ЕООД София, кв.Враждебна, ул. 3-та, 4 тел.: 02/ 943 45 34 www.obkov.com /e-mail: office@obkov.com

ГОРНА § ДОЛНА ПАНТА »SQUARE«

Дърво/стъкло. Вградени врати

Материал:	Zamak
Размери:	47 x 30 x 40 mm (D/H/L)
Дебелина на стъклото:	4 – 6 mm
Максимален размер на вратата:	1000 x 400 mm (H/W)
Отваряне:	90 или 180 градуса

Артикулен No:

Хром	# 15.06.210 - 27,65 лв
Алуминий	# 15.06.211 - 29,81 лв
Черно анодизирано	# 15.06.212 - 21,92 лв

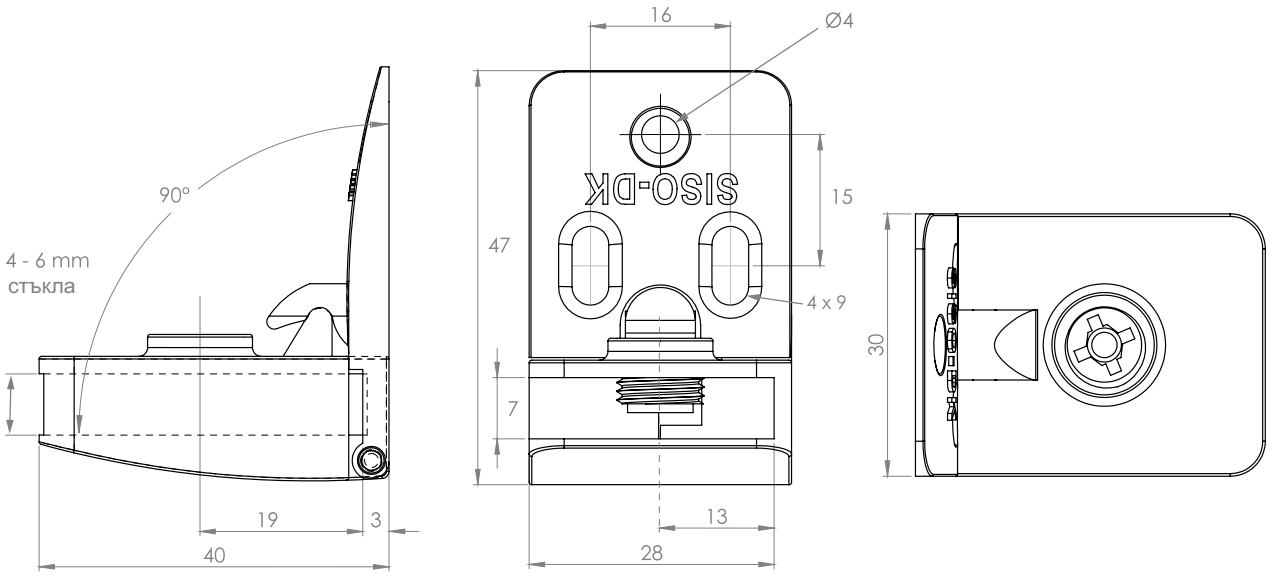

КСХ-Хаджидимитров ЕООД София, кв.Враждебна, ул. 3-та, 4 тел.: 02/ 943 45 34 www.obkov.com /e-mail: office@obkov.com

ПАНТИ ЗА СТЪКЛЕНА ВРАТА »SQUARE«

СРЕДНА ПАНТА »SQUARE«

Дърво/стъкло. Вградени врати

Материал:	Zamak
Размери:	47 x 30 x 40 mm (D/H/L)
Дебелина на стъклото:	4 – 6 mm
Максимален размер на вратата:	1000 x 400 mm (H/W)
Отваряне:	90 или 180 градуса

Артикулен No:

Хром	# 15.06.280- 11,00 лв
Алуминий	# 15.06.281- 14,40 лв
Черно анодизирано	# 15.06.282- 11,12 лв

Дясна

Лява

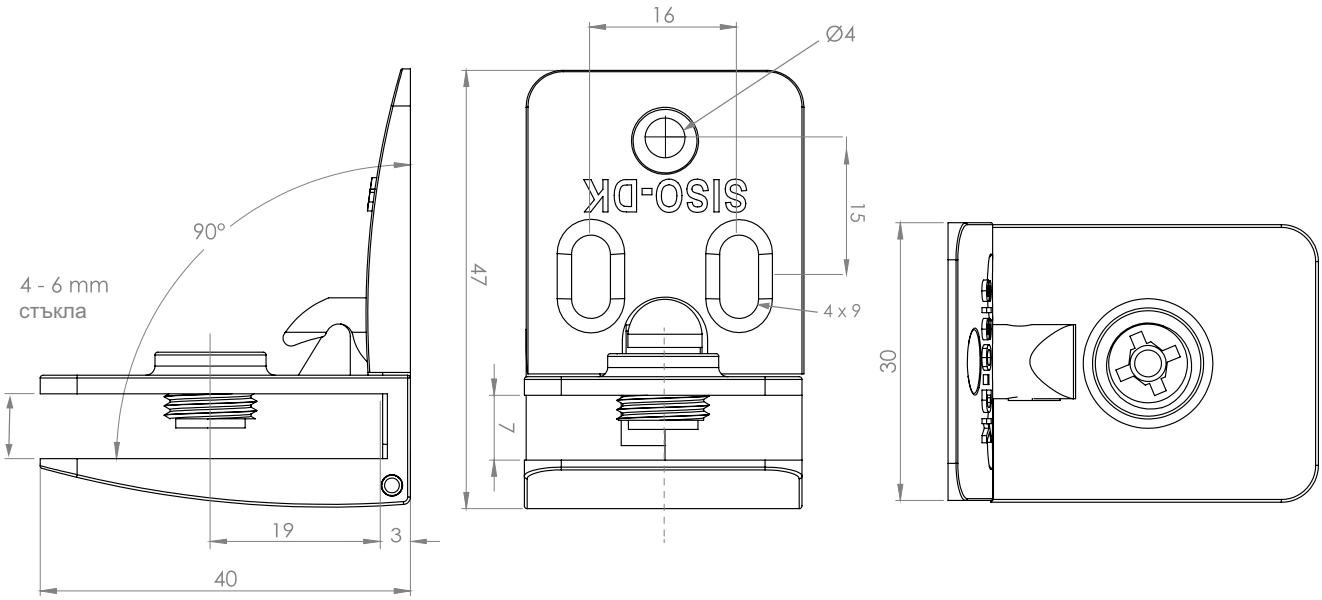

КСХ-Хаджидимитров ЕООД София, кв.Враждебна, ул. 3-та, 4 тел.: 02/ 943 45 34 www.obkov.com /e-mail: office@obkov.com

ЗАКЛЮЧВАНЕ ЗА СТЪКЛЕНА ВРАТА »SQUARE« ЕДНА ВРАТА

SISO овални метални ключове.
400 комбинации. Предлага се с
Мастер ключ и сменяем цилиндър.

Материал:	Zamak
Размери:	40 x 30 mm
Дебелина на стъклото:	4 – 6 mm

Артикулен No:

Хром	# 14.09.520 - 14,77 лв
Алуминий	# 14.09.521 - 17,88 лв
Черно анодизирано	# 14.09.522 - 15,04 лв

ЗАКЛЮЧВАНЕ ЗА ЕДНА ВРАТА
ДВОЙНО ЗАКЛЮЧВАНЕ

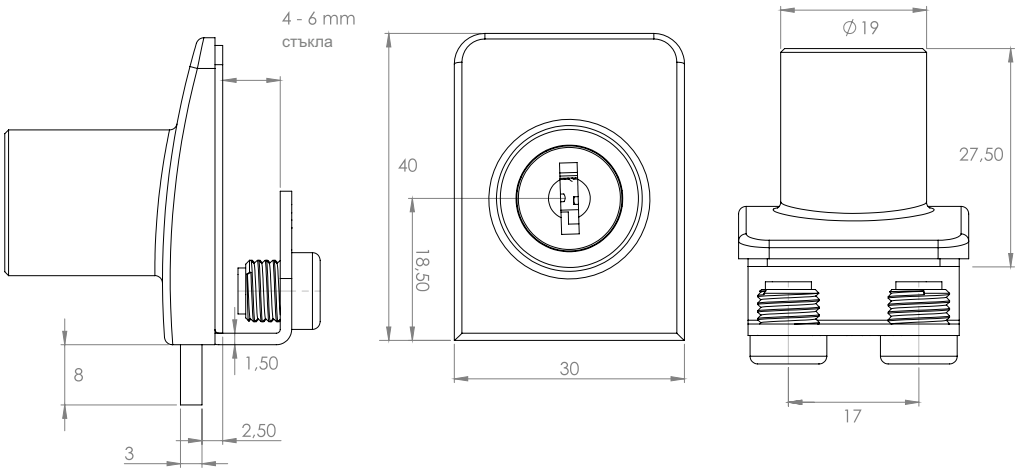

КСХ-Хаджидимитров ЕООД София, кв.Враждебна, ул. 3-та, 4 тел.: 02/ 943 45 34 www.obkov.com /e-mail: office@obkov.com

ЕДИНИЧНА ДРЪЖКА »SQUARE «

Материал:	Zamak
Размери:	26 x 34 mm
Дебелина на стъклото:	4 – 6 mm

Артикулен No:

Хром	# 17.40.060 - 9,00 лв
Алуминий	# 17.40.061 - 9,72 лв
Черно анодизирано	# 17.40.062 - 9,72 лв

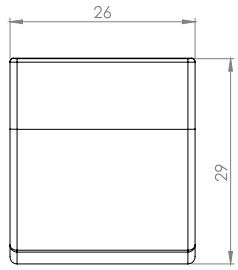

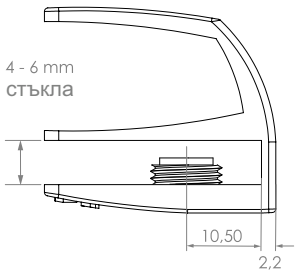

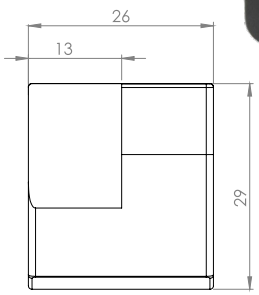

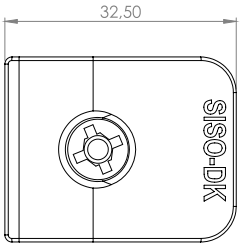

Единична

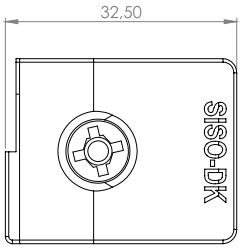

Двойна

ДВОЙНА ДРЪЖКА »SQUARE«

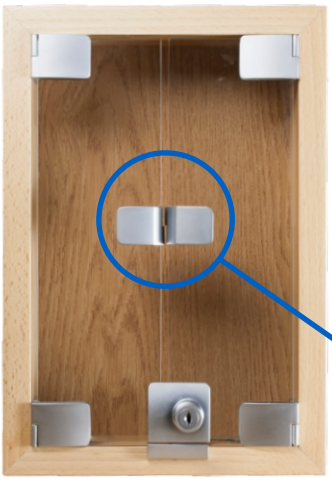

Изрязване на дръжките за минимален луфт между вратите.

Материал:	Zamak
Размери:	26 x 34 mm
Дебелина на стъклото:	4 – 6 mm

Артикулен No:

Хром	# 17.40.080 - 14,47 лв
Алуминий	# 17.40.081 - 14,47 лв
Черно анодизирано	# 17.40.082 - 12,83 лв

КСХ-Хаджидимитров ЕООД София, кв.Враждебна, ул. 3-та, 4 тел.: 02/ 943 45 34 www.obkov.com /e-mail: office@obkov.com

ДВОЙНО ЗАКЛЮЧВАНЕ »SQUARE« БРАВА ЗА ЕДИНИЧНА ВРАТА

Да се използва с единична брава за двойни врати

Материал:	Zamak
Размери:	40 x 30 mm
Дебелина на стъклото:	4 – 6 mm

Артикулен No:

Хром	# 14.09.530 - 6,26 лв
Алуминий	# 14.09.531 - 7,00 лв
Черно анодизирано	# 14.09.532 - 5,72 лв

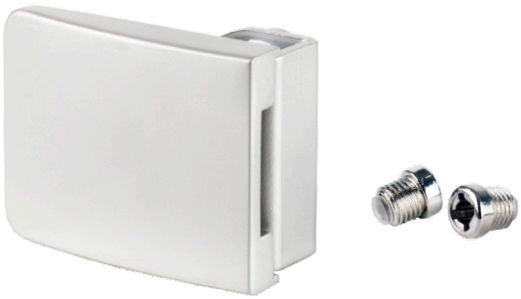

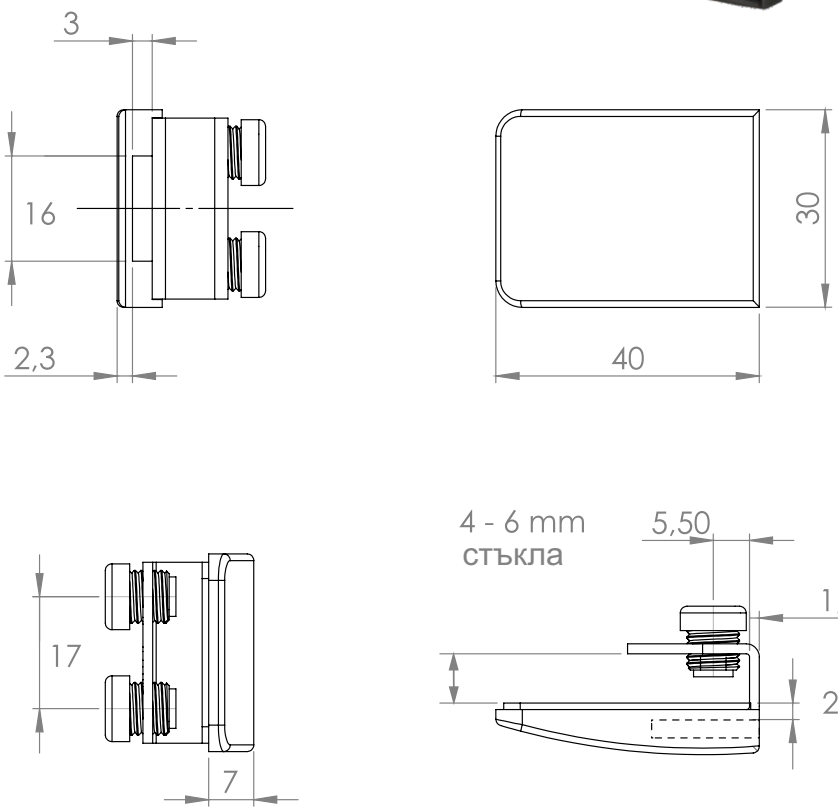

КСХ-Хаджидимитров ЕООД София, кв.Враждебна, ул. 3-та, 4 тел.: 02/ 943 45 34 www.obkov.com /e-mail: office@obkov.com

НАСРЕЩНИК »SQUARE« ЗА ЕДИНИЧНА ВРАТА

НАСРЕЩНИК ПОД/ТАВАН »SQUARE« ЗА ЕДИНИЧНА ВРАТА

Да се използва, когато ключалката трябва да бъде изравнена с ръба на шкафа.
С щифтове.

Материал:	Zamak
Размери:	40 x 30 mm
Щифтове:	Ø5 x 9 mm

Артикулен No:

Хром	# 14.09.535 - 5,08 лв
Алуминий	# 14.09.536 - 5,08 лв
Черно анодизирано	# 14.09.537 - 5,08 лв

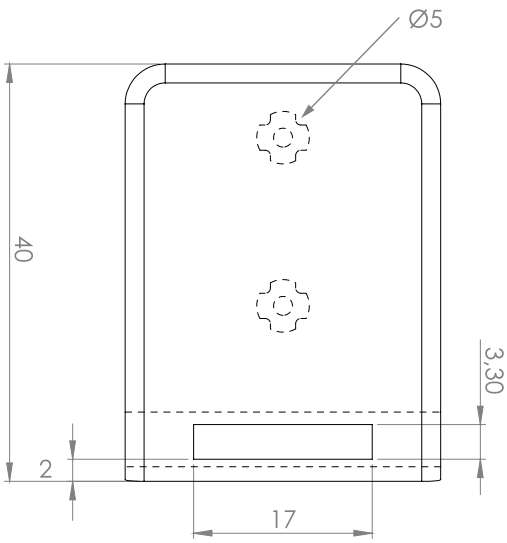

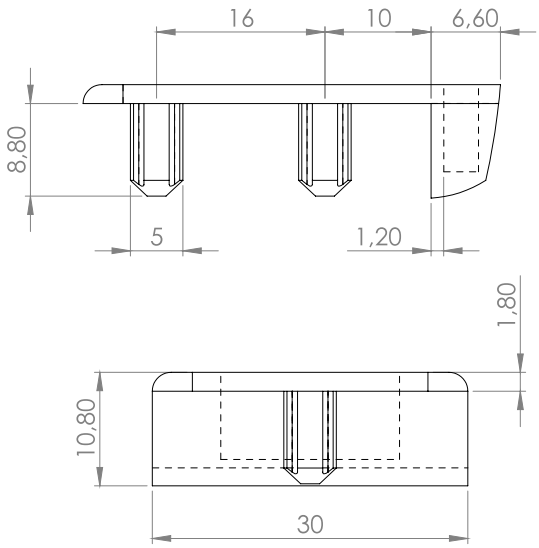

КСХ-Хаджидимитров ЕООД София, кв.Враждебна, ул. 3-та, 4 тел.: 02/ 943 45 34 www.obkov.com /e-mail: office@obkov.com

КЛЮЧАЛКА »SQUARE« ЗА ДВЕ ВРАТИ

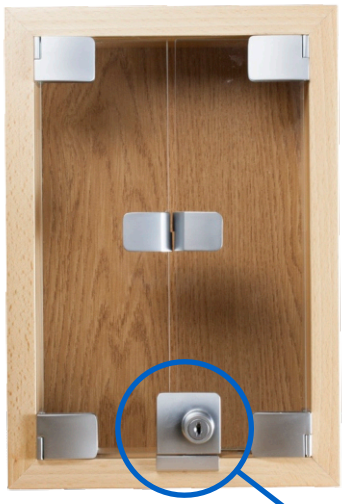

КЛЮЧАЛКА »SQUARE« ЗА ДВЕ СТЪКЛЕНИ ВРАТИ

SISO овални метални ключове.
400 комбинации. Предлага се с
Мастер ключ и сменяем цилиндър.

Материал:	Zamak
Размери:	40 x 42 mm
Дебелина на стъклото:	4 – 6 mm

Артикулен No:

Хром	# 14.09.555 - 16,00 лв
Алуминий	# 14.09.556 - 19,44 лв
Черно анодизирано	# 14.09.557 - 16,02 лв

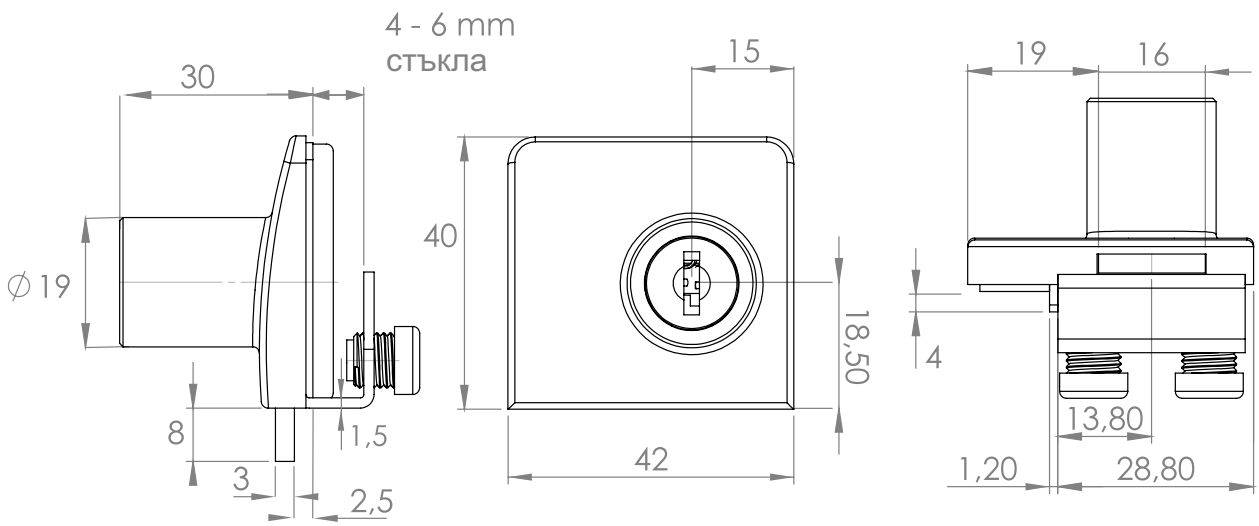

КСХ-Хаджидимитров ЕООД София, кв.Враждебна, ул. 3-та, 4 тел.: 02/ 943 45 34 www.obkov.com /e-mail: office@obkov.com

НАСРЕЩНИК »SQUARE« ЗА ДВЕ ВРАТИ

НАСРЕЩНИК ПОД/ТАВАН »SQUARE« ЗА ДВЕ ВРАТИ

Да се използва, когато ключалката трябва да бъде изравнена с ръба на шкафа. С щифтове.

Материал:	Zamak
Размери:	40 x 42 mm
Щифтове:	Ø5 x 9 mm

Артикулен No:

Хром	# 14.09.565 - 7,10 лв
Алуминий	# 14.09.566 - 7,56 лв
Черно анодизирано	# 14.09.567 - 4,72 лв

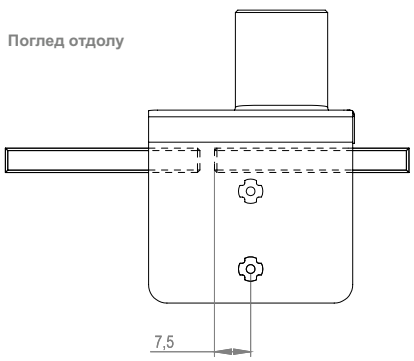

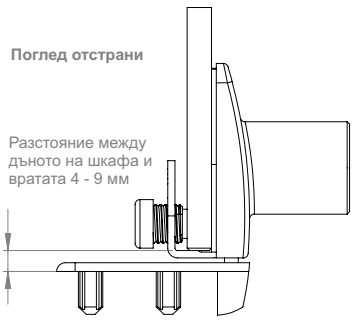

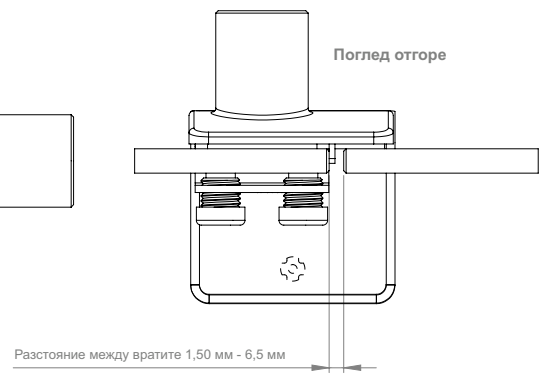

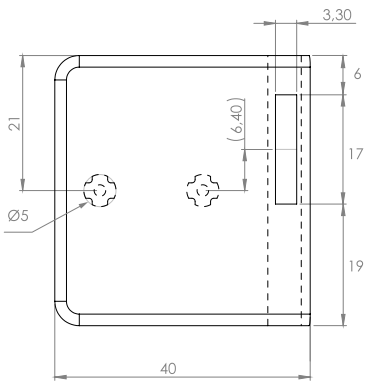

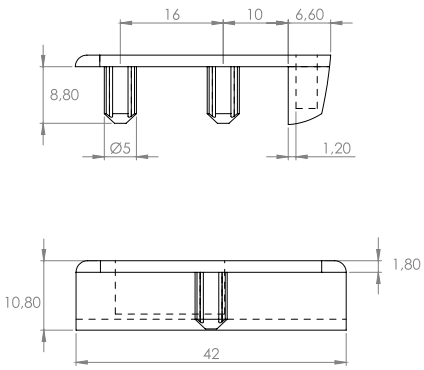

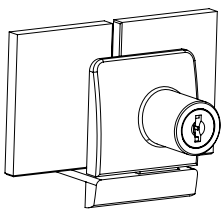

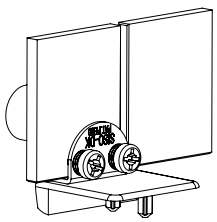

KSH Hadzhidimitrov

КСХ-Хаджидимитров ЕООД София, кв.Враждебна, ул. 3-та, 4 тел.: 02/ 943 45 34 www.obkov.com /e-mail: office@obkov.com

CONCEPT »SQUARE«

SISO DENMARK

Горна § Долна Панта

Хром	# 15.06.210 - 27,65 лв
Алуминий	# 15.06.211 - 29,81 лв
Черно анодизирано	# 15.06.212 - 21,92 лв
Злато	# 15.06.213*
Бронз	# 15.06.214* - 19,82 лв

Средна Панта дясна/лява

Хром	# 15.06.280 - 10,10 лв
Алуминий	# 15.06.236 - 13,93 лв
Черно анодизирано	# 15.06.282 - 11,12 лв
Злато	# 15.06.233*
Бронз	# 15.06.234* - 9,59 лв

Дръжка за една врата

Хром	# 17.40.060 - 7,78 лв
Алуминий	# 17.40.061 - 9,72 лв
Черно анодизирано	# 17.40.062 - 9,72 лв
Злато	# 17.40.063*
Бронз	# 17.40.064*- 6,43 лв

Дръжка за две врати

Хром	# 17.40.080 - 14,47 лв
Алуминий	# 17.40.081 - 14,47 лв
Черно анодизирано	# 17.40.082 - 12,83 лв
Злато	# 17.40.083*
Бронз	# 17.40.084*- 11,88 лв

Ключалка за една стъклена врата

Хром	# 14.09.520 - 14,77 лв
Алуминий	# 14.09.521 - 17,88 лв
Черно анод.	# 14.09.522 - 15,04 лв
Злато	# 14.09.523*
Бронз	# 14.09.524*- 12,92 лв

Ключалка за две стъклени врати

Хром	# 14.09.555- 15,98 лв
Алуминий	# 14.09.556- 19,44 лв
Черно анод.	# 14.09.557- 16,02 лв
Злато	# 14.09.558*
Бронз	# 14.09.559*- 13,24 лв

Насрещник за стъкло за ключалка

Хром	# 14.09.530 - 6,26 лв
Алуминий	# 14.09.531 - 7,00 лв
Черно анод.	# 14.09.532 - 5,72 лв
Злато	# 14.09.533*
Бронз	# 14.09.534*

Насрещник под/таван за единична ключалка

Хром	# 14.09.535- 5,08 лв
Алуминий	# 14.09.536- 5,08 лв
Черно анод.	# 14.09.537- 4,46 лв
Злато	# 14.09.538*
Бронз	# 14.09.539*- 6,02 лв

Насрещник под/таван за двойна ключалка

Хром	# 14.09.565 - 7,10 лв
Алуминий	# 14.09.566 - 7,56лв
Черно анод.	# 14.09.567 - 4,72 лв
Злато	# 14.09.568*
Бронз	# 14.09.569*- 5,33 лв

KSH Hadzhidimitrov
КСХ-Хаджидимитров ЕООД София, кв.Враждебна, ул. 3-та, 4 тел.: 02/ 943 45 34 www.obkov.com /e-mail: office@obkov.com

SISO DENMARK

CONCEPT »U-SEE«

- ЛЕПЕНЕ С UV ЛЕПИЛО
- 4 - 6,75 мм СТЪКЛА
- ЗА ДЪРВЕНИ ШКАФОВЕ
- ПАНТИ, КЛЮЧАЛКИ И НАСРЕЩНИЦИ С ЕДНАКЪВ » КВАДРАТЕН« ДИЗАЙН

KSH Hadzhidimitrov
КСХ-Хаджидимитров ЕООД София, кв.Враждебна, ул. 3-та, 4 тел.: 02/ 943 45 34 www.obkov.com /e-mail: office@obkov.com

SISO DENMARK

ПАНТА ЗА СТЪКЛЕНА ВРАТА »U-SEE« СТЪКЛО-СТЪКЛО

ПАНТА ЗА СТЪКЛЕНА ВРАТА »U-SEE« СТЪКЛО-СТЪКЛО

Панта стъкло-стъкло. за UV лепило.
Универсални.

Материал:	Zamak & stainless steel
Размери:	44 x 30 мм
Дебелина на стъклото:	4 - 6,75 мм

Артикулен No:

Хром	# 15.06.290 - 43,20 лв
Алуминий	# 15.06.291 - 51,84 лв

Включени самозалепващи капачки в сив и черен цвят.

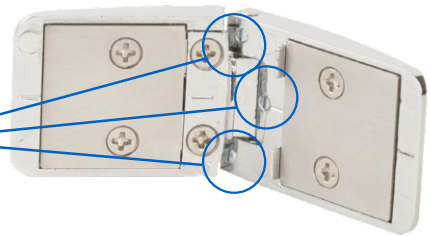

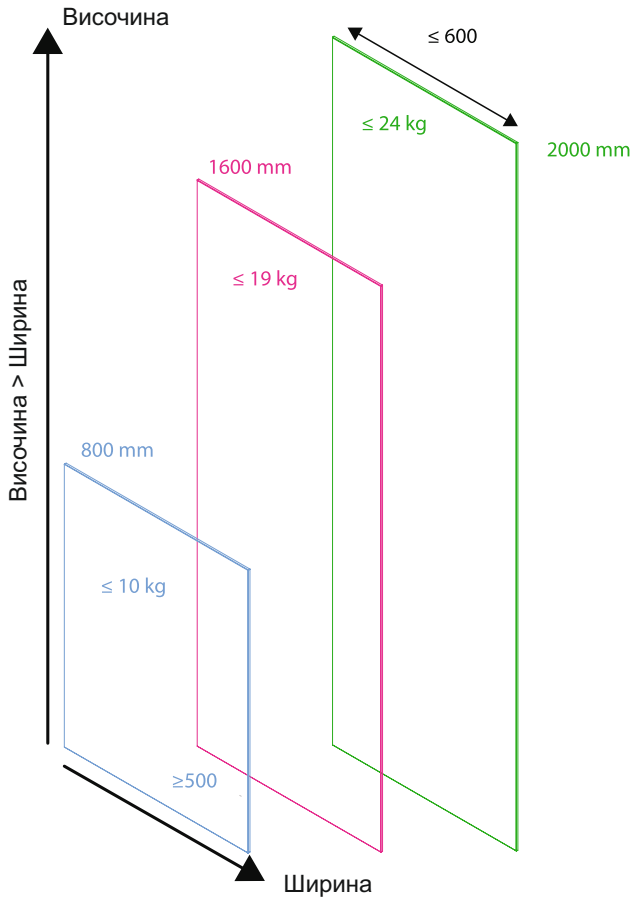

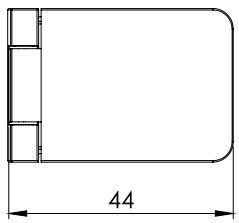

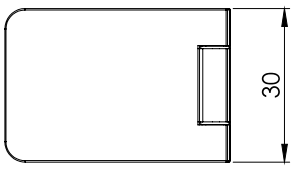

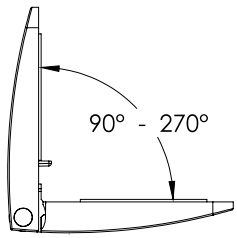

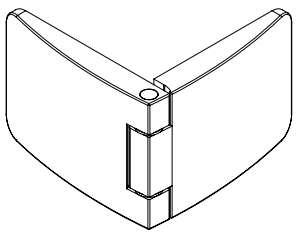

Инструкция за монтаж: **500 мм между пантите (център)**
(Височината на стъклото трябва да е по-голяма от ширината)

U-See бр.панти	Ширина на стъклото в мм (максимална)	Височина на стъклото в мм (максимална)	Дебелина на стъклото в мм	Максимално тегло
2	600	800	4 - 6,76	10 kg.
3	600	1600	4 - 6,76	19 kg.
4	600	2000	4 - 6,76	24 kg.

Препоръчителните размери в таблицата са за стъклена врата.

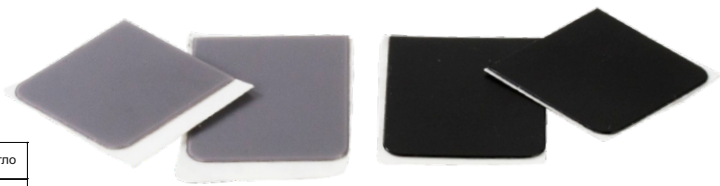

Самозалепващи капачки
в сив и черен цвят.

KSH Hadzhidimitrov
КСХ-Хаджидимитров ЕООД София, кв.Враждебна, ул. 3-та, 4 тел.: 02/ 943 45 34 www.obkov.com /e-mail: office@obkov.com

SISO DENMARK

ЗАКЛЮЧВАНЕ ЗА СТЪКЛЕНА ВРАТА »U-SEE« ЕДНА ВРАТА

ЗАКЛЮЧВАНЕ ЗА ЕДНА ВРАТА »U-SEE«

За UV лепило. SISO овални метални ключове.400 комбинации. Предлага се с Мастер ключ и сменяем цилиндър.

Материал:	Zamak & stainless steel
Размери:	40 x 30 мм
Дебелина на стъклото:	4 - 6,75 мм

Артикулен No:

Хром	# 14.09.600 - 16,07 лв
Алуминий	# 14.09.601 - 13,82 лв

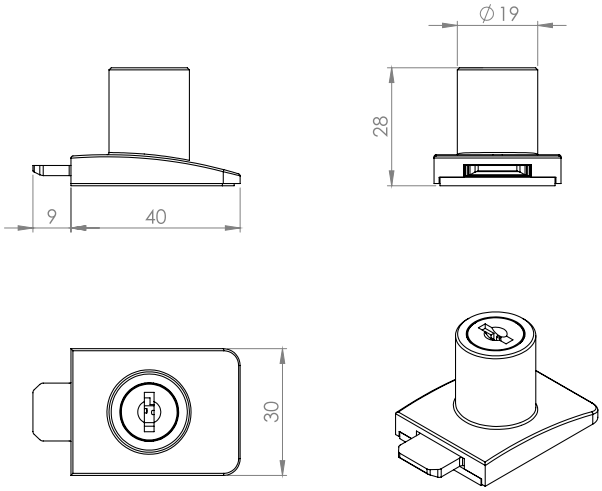

НАСРЕЩНИК ЗА СТЪКЛО »U-SEE«

Насрещник за ключалка. За UV лепило.

Материал:	Zamak & stainless steel
Размери:	40 x 30 мм
Дебелина на стъклото:	4 - 6,75 мм

Артикулен No:

Хром	# 14.09.610 - 6,84 лв
Алуминий	# 14.09.611 - 8,11 лв

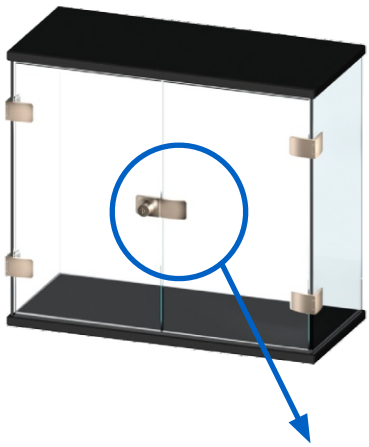

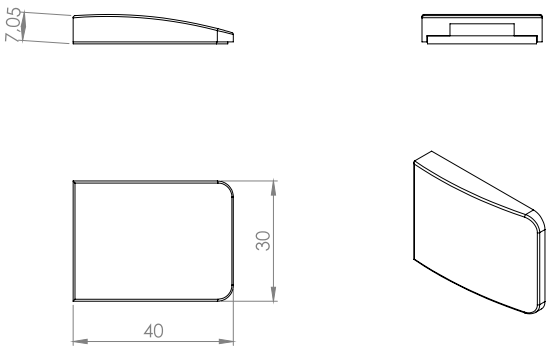

ДВОЙНО ЗАКЛЮЧВАНЕ ЗА ЕДНА ВРАТА

КСХ-Хаджидимитров ЕООД София, кв.Враждебна, ул. 3-та, 4 тел.: 02/ 943 45 34 www.obkov.com /e-mail: office@obkov.com

ЪГЛОВ НАСРЕЩНИК & НАСРЕЩНИК ПОД/ТАВАН »U-SEE«

SINGLE DOOR LOCK W/
CORNER STRIKER

ЪГЛОВ НАСРЕЩНИК »U-SEE« ЗА ЕДНА ВРАТА

Ъглов насрещник за единична врата. За UV лепило.

Материал:	Zamak & stainless steel
Размери:	40 x 30 мм
Дебелина на стъклото:	4-5 или 6-6,75 мм

Артикулен No:

4-5 мм - Хром	# 14.09.660 - 8,11 лв
4-5 мм - Алуминий	# 14.09.661 - 10,14 лв
6-6,75 мм - Хром	# 14.09.670 - 6,05 лв
6-6,75 мм - Алуминий	# 14.09.671 - 8,56 лв

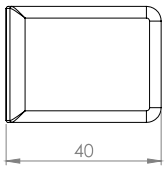

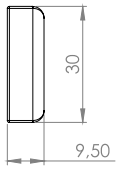

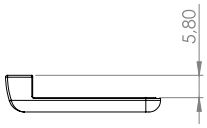

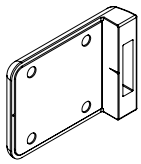

ЗАКЛЮЧВАНЕ ЗА ЕДНА ВРАТА
НАСРЕЩНИК ПОД/ТАВАН

НАСРЕЩНИК ПОД/ТАВАН »U-SEE« ЗА ЕДНА ВРАТА

Насрещник под/таван за единична врата. За UV лепило.

Материал:	Zamak & stainless steel
Размери:	40 x 30 мм
Дебелина на стъклото:	4 - 6,75 мм

Артикулен No:

Хром	# 14.09.650 - 5,72 лв
Алуминий	# 14.09.651 - 5,72 лв

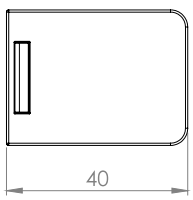

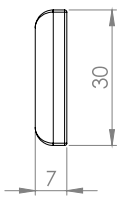

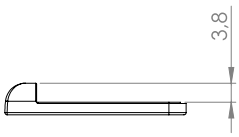

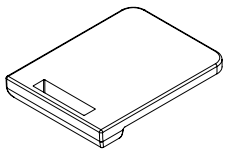

KSH Hadzhidimitrov
КСХ-Хаджидимитров ЕООД София, кв.Враждебна, ул. 3-та, 4 тел.: 02/ 943 45 34 www.obkov.com /e-mail: office@obkov.com

SISO DENMARK

КЛЮЧАЛКА ЗА ДВЕ СТЪКЛЕНИ ВРАТИ »U-SEE«

КЛЮЧАЛКА ЗА ДВЕ ВРАТИ »U-SEE«

Ключалка за UV лепило. SISO овални метални ключове.400 комбинации. Предлага
се с Мастер ключ и сменяем цилиндър (по поръчка).

Материал:	Zamak & stainless steel
Размери:	40 x 42 мм
Дебелина на стъклото:	4 - 6,75 мм

Артикулен No:

Хром	# 14.09.630 - 14,98 лв
Алуминий	# 14.09.631 - 18,04 лв

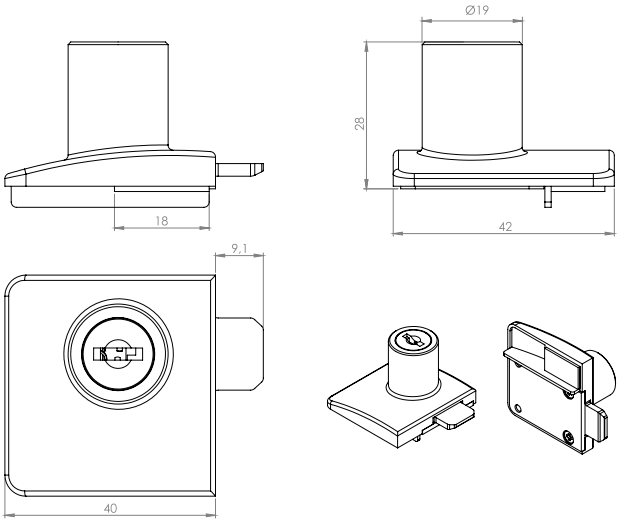

НАСРЕЩНИК ПОД/ТАВАН »U-SEE« ЗА ДВОЙНА КЛЮЧАЛКА

Насрещник под/таван за двойна ключалка. За UV лепило.

Материал:	Zamak & stainless steel
Размери:	40 x 42 мм
Дебелина на стъклото:	4 - 6,75 мм

Артикулен No:

Хром	# 14.09.655 - 8,32 лв
Алуминий	# 14.09.656 - 9,17 лв

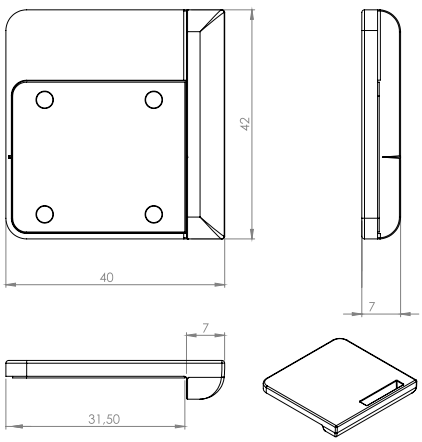

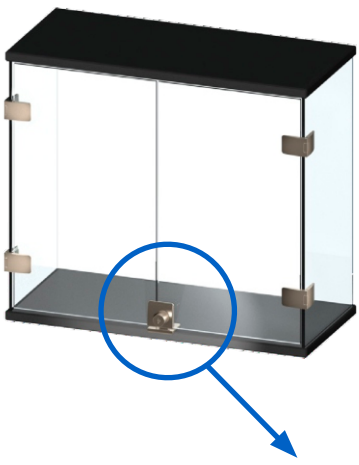

КЛЮЧАЛКА И НАСРЕЩНИК ПОД/ТАВАН ЗА ДВЕ СТЪКЛЕНИ ВРАТИ

KSH Hadzhidimitrov
КСХ-Хаджидимитров ЕООД София, кв.Враждебна, ул. 3-та, 4 тел.: 02/ 943 45 34 www.obkov.com /e-mail: office@obkov.com

SISO DENMARK

CONCEPT »SEE-ME«

DESIGN REGISTERED

- ИЗИСКВА СЕ ПРОБИВАНЕ
- 4 - 6,75 мм СТЪКЛА
- ЗА ДЪРВЕНИ И СТЪКЛЕНИ ШКАФОВЕ
- УНИВЕРСАЛНИ. НЯМА ГОРНА И ДОЛНА ПАНТА
- НАЛИЧНИ СА САМО ПАНТИТЕ.
  МОЖЕ ДА СЕ ИЗПОЛЗВА С »КВАДРАТЕН« ДИЗАЙН

KSH Hadzhidimitrov
КСХ-Хаджидимитров ЕООД София, кв.Враждебна, ул. 3-та, 4 тел.: 02/ 943 45 34 www.obkov.com /e-mail: office@obkov.com

SISO DENMARK

ПАНТА ЗА СТЪКЛЕНА ВРАТА »SEE-ME« СТЪКЛО - СТЪКЛО

Стъкло-стъкло или дърво-стъкло.
Открит и покрит кант. Универсални.
Няма леви/десни и горни/долни.

Материал:	Zamak
Размери:	44 x 44 x 30 мм
Дебелина на стъклото:	4 - 6,75 мм
Пробиване:	ф 10 мм
Максимален размер на вратата:	600x2000 мм
Отваряне:	180 градуса

Артикулен No:

Хром	# 15.06.270 - 19,96 лв
Алуминий	# 15.06.271 - 22,08 лв
Черно	# 15.06.272 - 18,80 лв

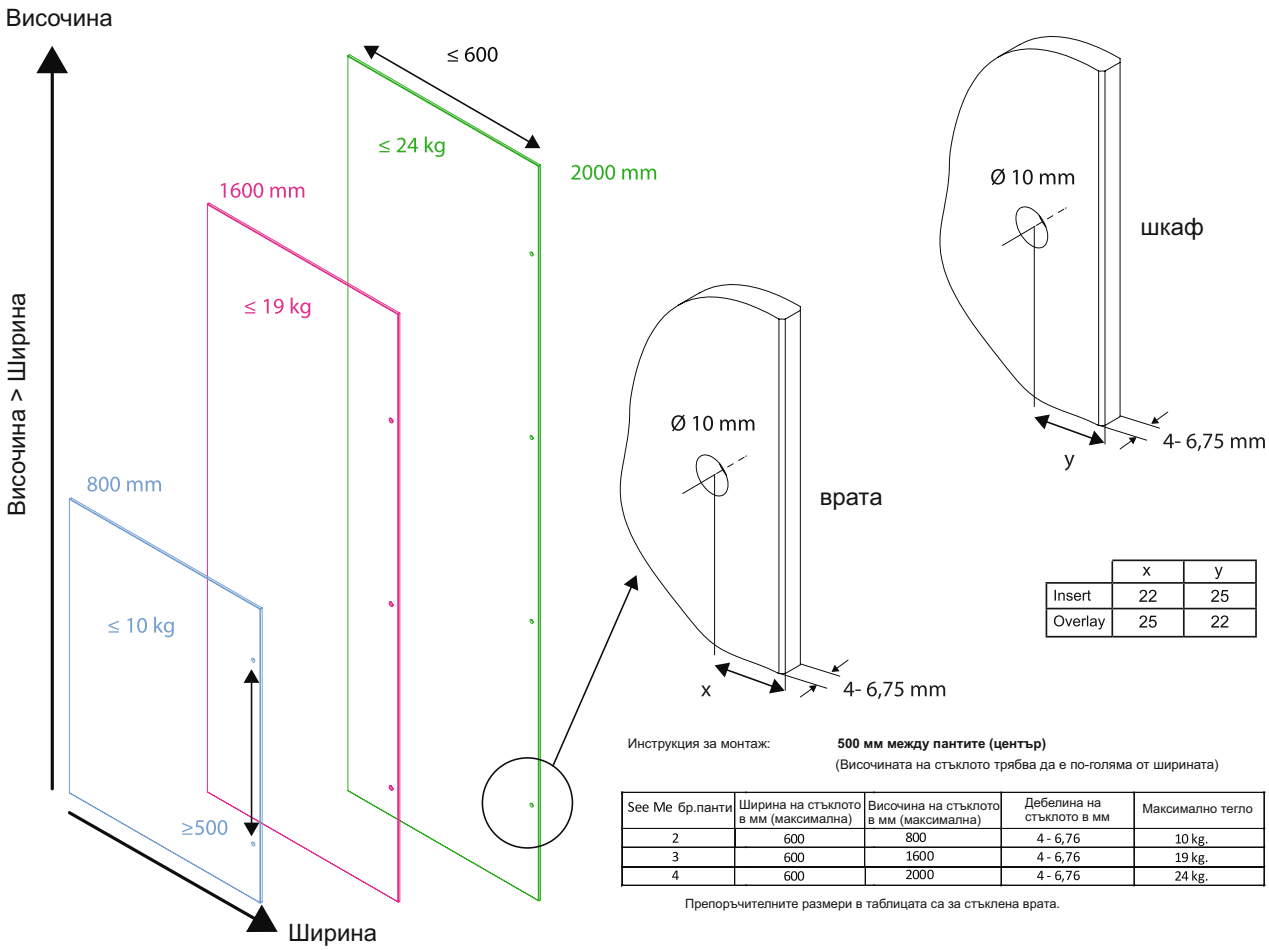

	x	y
Insert	22	25
Overlay	25	22

Инструкция за монтаж: **500 мм между пантите (център)**
(Височината на стъклото трябва да е по-голяма от ширината)

See Me бр.панти	Ширина на стъклото в мм (максимална)	Височина на стъклото в мм (максимална)	Дебелина на стъклото в мм	Максимално тегло
2	600	800	4 - 6,76	10 kg.
3	600	1600	4 - 6,76	19 kg.
4	600	2000	4 - 6,76	24 kg.

Препоръчителните размери в таблицата са за стъклена врата.

КСХ-Хаджидимитров ЕООД София, кв.Враждебна, ул. 3-та, 4 тел.: 02/ 943 45 34 www.obkov.com /e-mail: office@obkov.com

ПАНТА ЗА СТЪКЛЕНА ВРАТА »SEE-ME« ДЪРВО - СТЪКЛО

ПАНТА ЗА СТЪКЛЕНА ВРАТА »SEE-ME« ДЪРВО - СТЪКЛО

Пантите стъкло-стъкло “See-Me” може да се използват и за дървени страници. Само се маха страничната капачка.

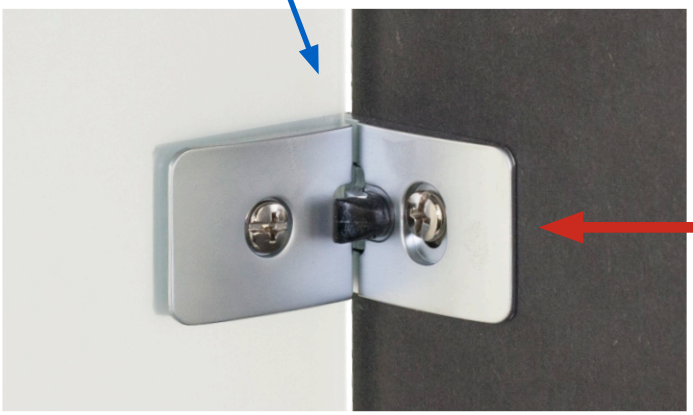

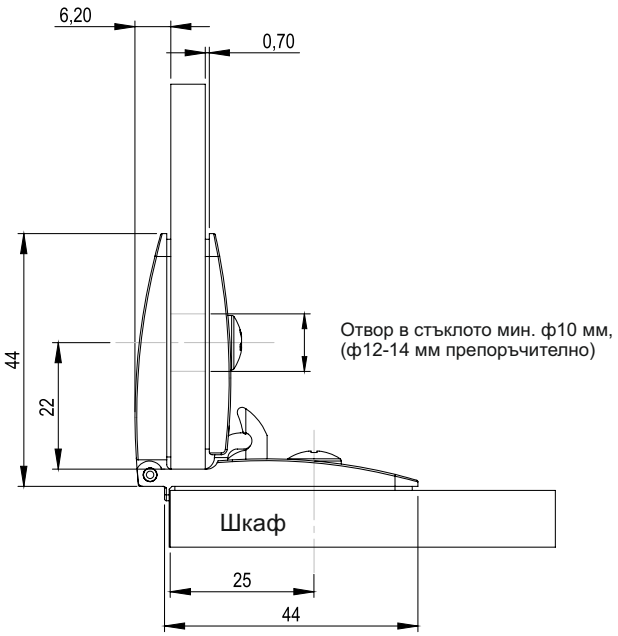

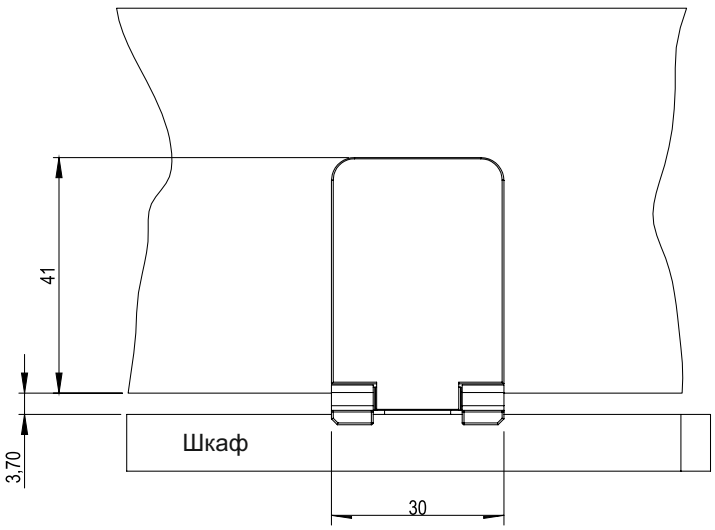

KSH Hadzhidimitrov
КСХ-Хаджидимитров ЕООД София, кв.Враждебна, ул. 3-та, 4 тел.: 02/ 943 45 34 www.obkov.com /e-mail: office@obkov.com

SISO DENMARK

CONCEPT »CONNECT«

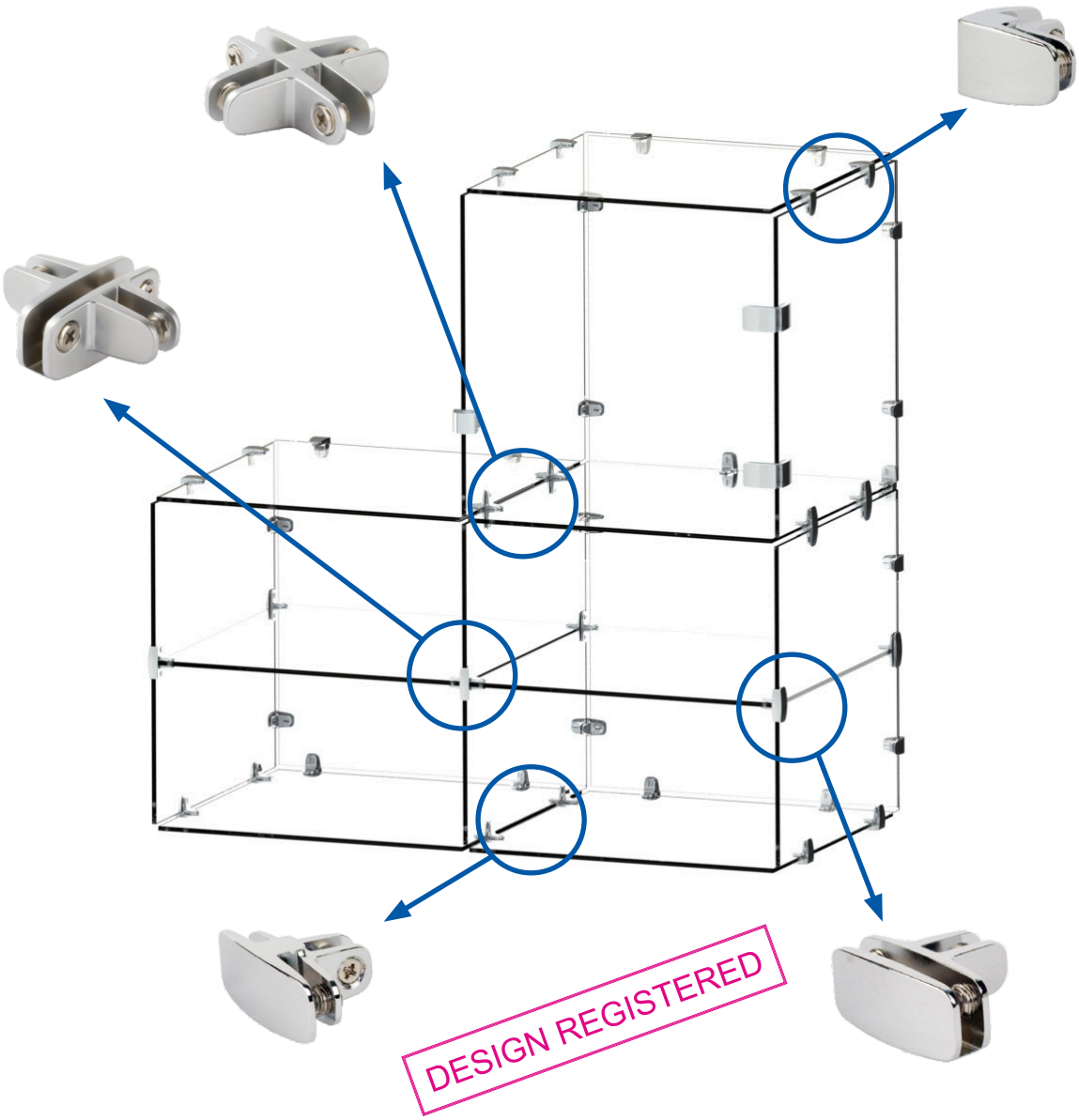

- НЕ СЕ ИЗИСКВА ПРОБИВАНЕ
- 4 - 6 мм СТЪКЛА
- ЗА СТЪКЛЕНИ ШКАФОВЕ
- МОЖЕ ДА СЕ ИЗПОЛЗВАТ С “U-SEE” & “SEE-ME”

KSH Hadzhidimitrov
КСХ-Хаджидимитров ЕООД София, кв.Враждебна, ул. 3-та, 4 тел.: 02/ 943 45 34 www.obkov.com /e-mail: office@obkov.com

SISO DENMARK

КОНЕКТОРИ ЗА СТЪКЛО » CONNECT «

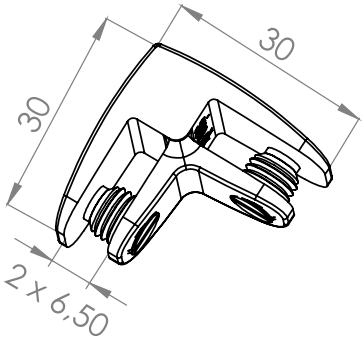

КОНЕКТОР ЗА СТЪКЛО 2-ПЪТЕН 90°

Спецификации:

Материал:	Zamak
Дебелина на стъклото:	4 - 6 мм
Размери:	30 x 30 x 25 (H) мм
Винт с мек връх	

Хром	# 22.10.105
Алуминий	# 22.10.106

За други покрития - по заявка.

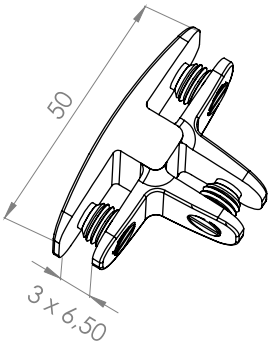

КОНЕКТОР ЗА СТЪКЛО 3-ПЪТЕН, Т-ОБРАЗЕН

Спецификации:

Материал:	Zamak
Дебелина на стъклото:	4 - 6 мм
Размери:	50 x 30 x 25 (H) мм
Винт с мек връх	

Хром	# 22.10.115
Алуминий	# 22.10.116

За други покрития - по заявка.

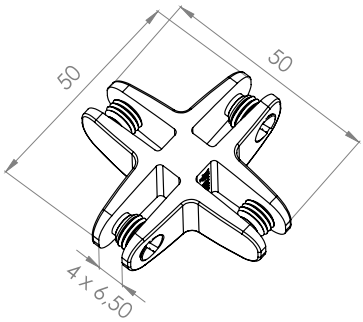

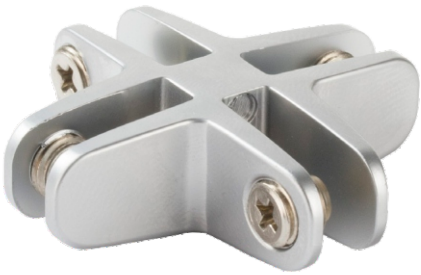

КОНЕКТОР ЗА СТЪКЛО 4-ПЪТЕН 90°

Спецификации:

Материал:	Zamak
Дебелина на стъклото:	4 - 6 мм
Размери:	50 x 50 x 25 (H) мм
Винт с мек връх	

Хром	# 22.10.125
Алуминий	# 22.10.126

За други покрития - по заявка.

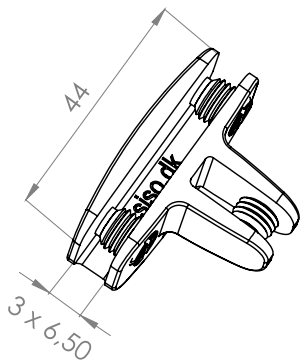

КОНЕКТОР ЗА СТЪКЛО 3-ПЪТЕН, ЗАТВОРЕН, Т-ОБРАЗЕН

Спецификации:

Материал:	Zamak
Дебелина на стъклото:	4 - 6 мм
Размери:	50 x 44 x 25 (H) мм
Винт с мек връх	

Хром	# 22.10.135
Алуминий	# 22.10.136

За други покрития - по заявка.

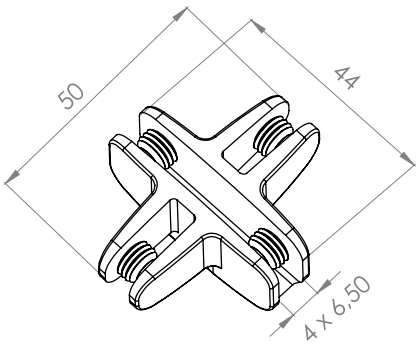

КОНЕКТОР ЗА СТЪКЛО 4-ПЪТЕН ЗАТВОРЕН 90°

Спецификации:

Материал:	Zamak
Дебелина на стъклото:	4 - 6 мм
Размери:	50 x 44 x 25 (H) мм
Винт с мек връх	

Хром	# 22.10.144
Алуминий	# 22.10.145

За други покрития - по заявка.

CONCEPT »U-SEE«

»U-SEE«

»U-SEE« *Ключалка за две врати*

Хром	# 14.09.630 - 14,98 лв
Алуминий	# 14.09.631 - 18,04 лв

»U-SEE« *Ключалка за една врата*

Хром	# 14.09.600 - 16,07 лв
Алуминий	# 14.09.601 - 13,82 лв

»U-SEE« *Панта стъкло-стъкло*

Хром	# 15.06.290 - 43,20 лв
Алуминий	# 15.06.291 - 51,80 лв

»U-SEE« *Насрещник под/таван за двойна ключалка*

Хром	# 14.09.655 - 8,63 лв
Алуминий	# 14.09.656 - 9,17 лв

»U-SEE« *Насрещник под/таван за единична ключалка*

Хром	# 14.09.650 - 5,72 лв
Алуминий	# 14.09.651 - 5,72 лв

»U-SEE« *Насрещник за стъкло за ключалка*

Хром	# 14.09.610 - 6,84 лв
Алуминий	# 14.09.611 - 8,11 лв

»U-SEE« *Насрещник ъглов за една врата*

Хром	# 14.09.660 f/4-5 mm glass - 8,11 лв
Алуминий	# 14.09.661 f/4-5 mm glass - 10,14 лв
Хром	# 14.09.670 f/6-6,75 mm glass - 6,05 лв
Алуминий	# 14.09.671 f/6-6,75 mm glass - 8,56 лв

KSH Hadzhidimitrov
КСХ-Хаджидимитров ЕООД София, кв.Враждебна, ул. 3-та, 4 тел.: 02/ 943 45 34 www.obkov.com /e-mail: office@obkov.com

CONCEPT »CONNECT« & »SEE-ME«

»SEE-ME« ПАНТИ СТЪКЛО - СТЪКЛО

»SEE-ME« *Панта*

Хром	# 15.06.270	- 19,96 лв
Алуминий	# 15.06.271	- 18,40 лв
Черно анодизирано	# 15.06.272	- 15,66 лв

КОНЕКТОРИ ЗА СТЪКЛО » CONNECT «

Конектор за стъкло 90^0

Хром	# 22.10.105
Алуминий	# 22.10.106

Конектор за стъкло
3 пътен, Т-образен

Хром	# 22.10.115
Алуминий	# 22.10.116

Конектор за стъкло
4 пътен 90^0

Хром	# 22.10.125
Алуминий	# 22.10.126

Конектор за стъкло
3 пътен затворен,
Т-образен

Хром	# 22.10.135
Алуминий	# 22.10.136

Конектор за стъкло
4 пътен, затворен, 90^0

Хром	# 22.10.144
Алуминий	# 22.10.145